적용 도면 (Applied DRAW. No.)	
도면 번호 (DRAW. No.)	비 고 (Remarks)

MARK	DATE	DETAIL OF REVISION	CHECK	APP.

SM-36

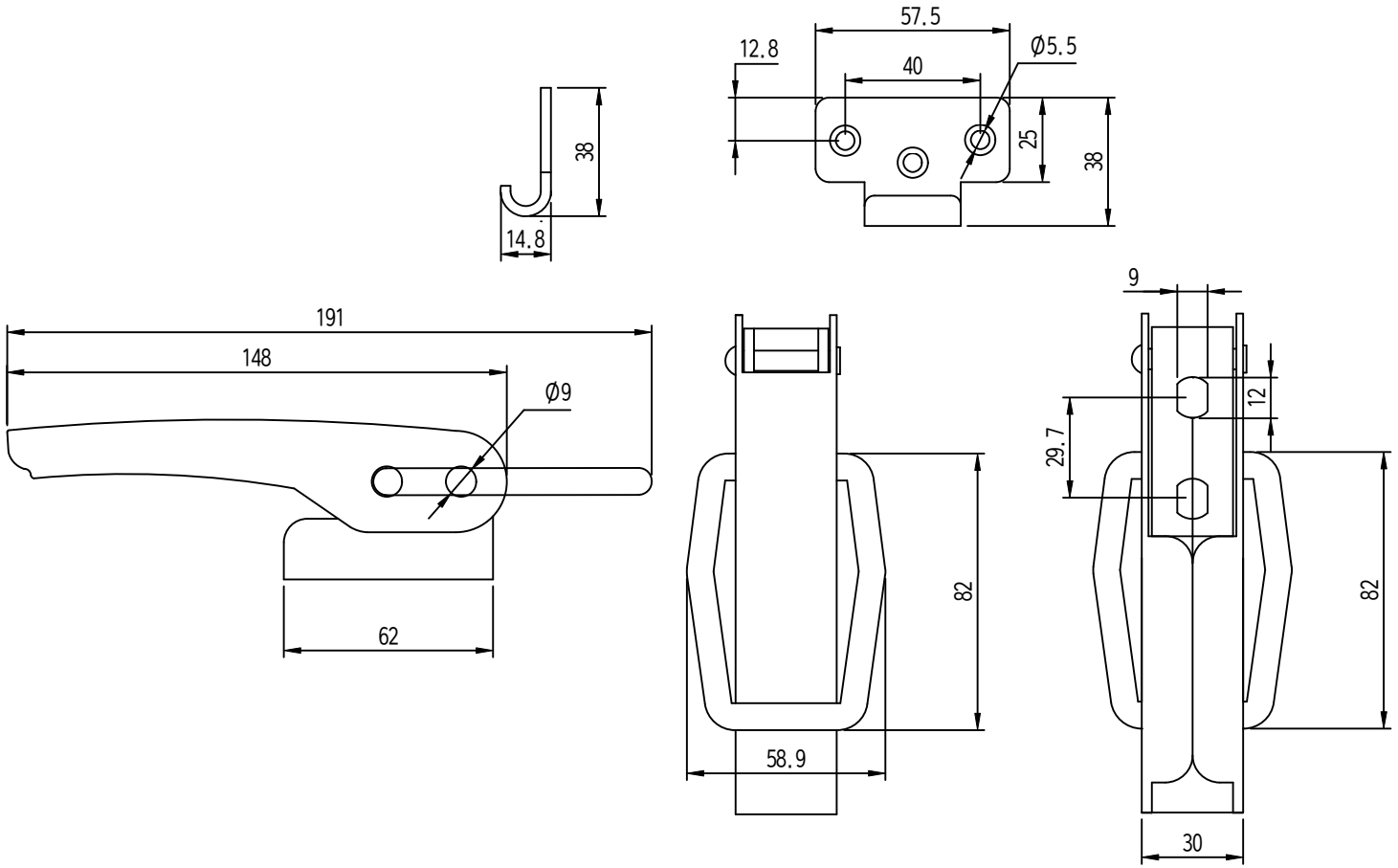

주기
1. 샘플승인득한후양산할것.
2. 제품조립시작업자가상해를입지않도록날카로운부위를제거한다.
3. 지시하지않은R은자연R로한다.
4. 기타자세한사항은설계자와협의한다.

GENERAL TOLERANCE

DIMENSION \ GRADE	A LEVEL	B LEVEL	C LEVEL
1~4	±0.05	±0.10	±0.20
4~6	±0.07	±0.20	±0.35
16~63	±0.10	±0.30	±0.50
63~250	±0.15	±0.55	±0.80
250~500	±0.30	±0.90	±1.50
500~1000	±0.50	±1.50	±2.50

부품번 Part No.	번호 No.	명 칭 Part Name	갯수 Qt'y	재 질 Material	비 고 Remarks

DRAWN	CHECKED	CHECKED	APPROVED

SCALE : 1/1
UNIT : MM
SIZE : A4
DATE :
MODEL :
TITLE :
MODEL No.
DWG No.

SAMO